EC-A3399C(AI)

人工智能主机

V1.2　2024-4-11

天 启 智 能 科 技

产品特点 Product features

六核64位高性能处理器

ARM 全新 Cortex-A72 架构
主频高达 1.8GHz，
集成四核 Mali-T860 GPU

强大的硬件编解码能力

4K@60fps VP9/H265 视频解码
1080P 视频解码 (VC-1, MPEG-1/2/4, VP8)，1080P H.264/VP8 视频编码

丰富的扩展接口

HDMI2.0、LAN、Type-C、USB3.0、USB2.0、RS485、RS232 等接口，方便连接各种工业设备

支持多种操作系统

支持Android、Linux+QT、Ubuntu 系统，系统安全稳定，满足不同需求

无风扇高效散热

采用铝合金结构导热，无风扇设计，大幅度提升了散热能力，减少噪音，60℃高温老化，7x24 小时稳定运行

广泛的应用场景

移动边缘计算、智能家居、人脸检测识别、人工智能服务器、高性能计算/存储、工业电脑等领域

规格参数 Specifications

规格参数		
基本参数	SOC	ROCKCHIP RK3399
	CPU	六核64位处理器，双大核（Cortex-A72）+ 四小核（Cortex-A53），主频最高 1.8 GHz
	GPU	四核 ARM Mali-T860 支持 OpenGL ES1.1/2.0/3.0/3.1, OpenVG1.1, OpenCL, DX11 支持 AFBC（帧缓冲压缩）
	编解码	支持4K VP9、4K 10bits H265/H264视频解码，高达60fps 1080P 多格式视频解码（VC-1，MPEG-1/2/4，VP8） 1080P 视频编码，支持H.264、VP8格式 视频后期处理器：防交错、去噪、边缘/细节/色彩优化
	内存	2GB/4GB 双通道 LPDDR4
	存储	16GB 高速 eMMC 5.1（16GB/32GB/64GB/128GB/256GB 可选）
	扩展存储	1*TF卡座
	电源	DC 12V 2A（DC 5.5 * 2.1mm，支持 9V~24V 宽电压输入）
	系统	Android、Linux+QT、Ubuntu
	尺寸	160mm * 94mm * 30.3 mm
	功耗	Min: 3W，Normal: 12W，Max: 48W
	环境	工作温度：-20℃～60℃，存储温度：-40℃～125℃，存储湿度：-40%～70%RH（无凝露）
接口参数	以太网	1*1000Mbps以太网（RJ45接口）
	无线网	2.4GHz/5GHz 双频WiFi，802.11a/b/g/n/ac，蓝牙4.1（支持 BLE），可通过Mini PCIe座（主机内部）扩展 3G/4G LTE，配合Micro SIM卡槽使用
	视频输出	HDMI2.0，4K@60Hz，支持 HDCP 1.4/2.2
	音频输出	3.5mm音频接口输出
	USB	1*Type-C（OTG）、1*USB3.0、2*USB2.0
	扩展接口	1*RS232、1*RS485

接口描述 Interface description

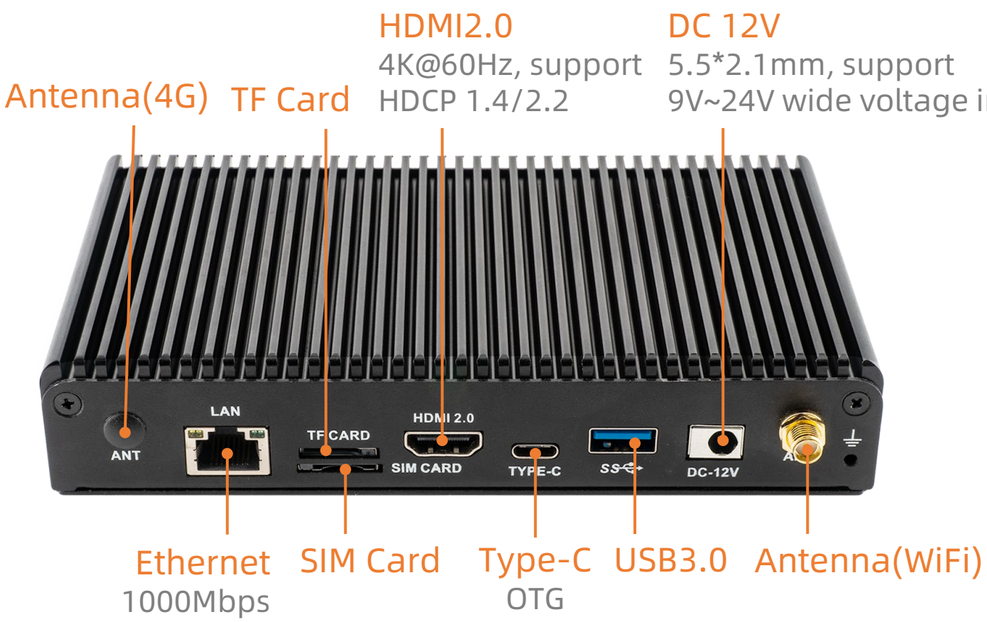

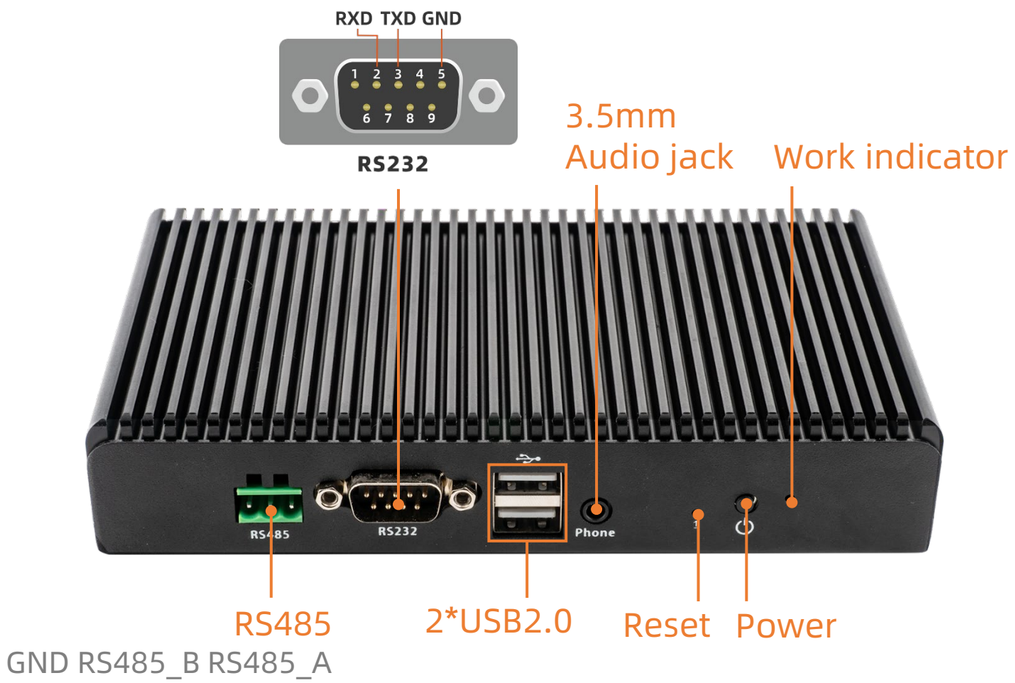

产品尺寸 Dimension

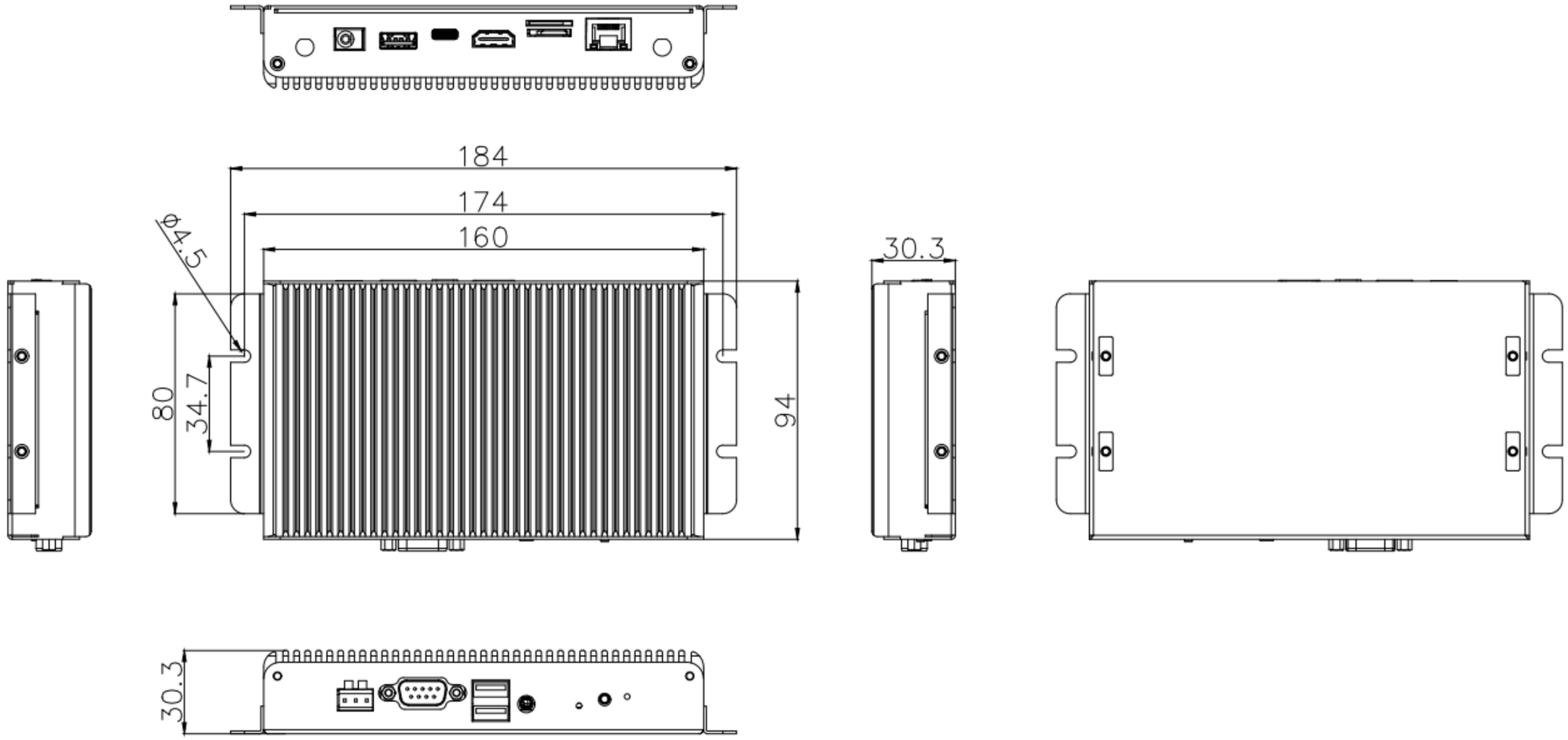

中山市天启智能科技有限公司

联系方式
400-151-1533

官方网址
www.t-firefly.com

公司地址
广东省中山市东区中山四路57号宏宇大厦1座2101